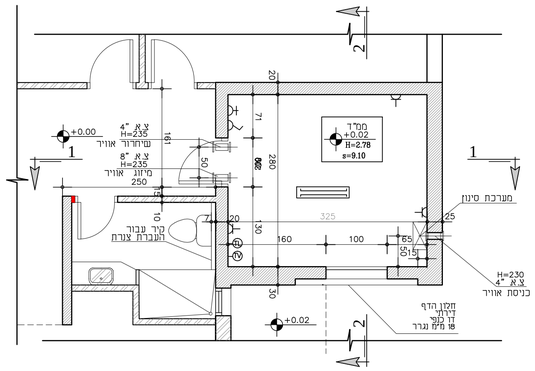

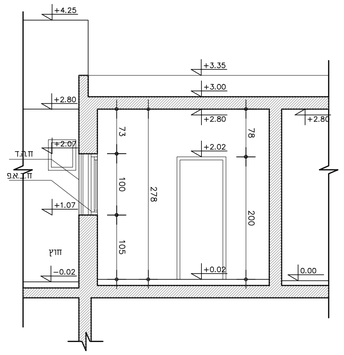

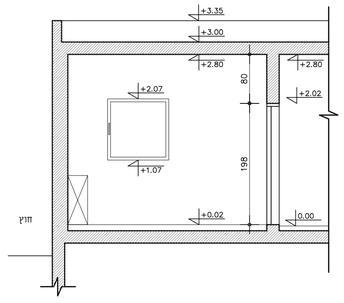

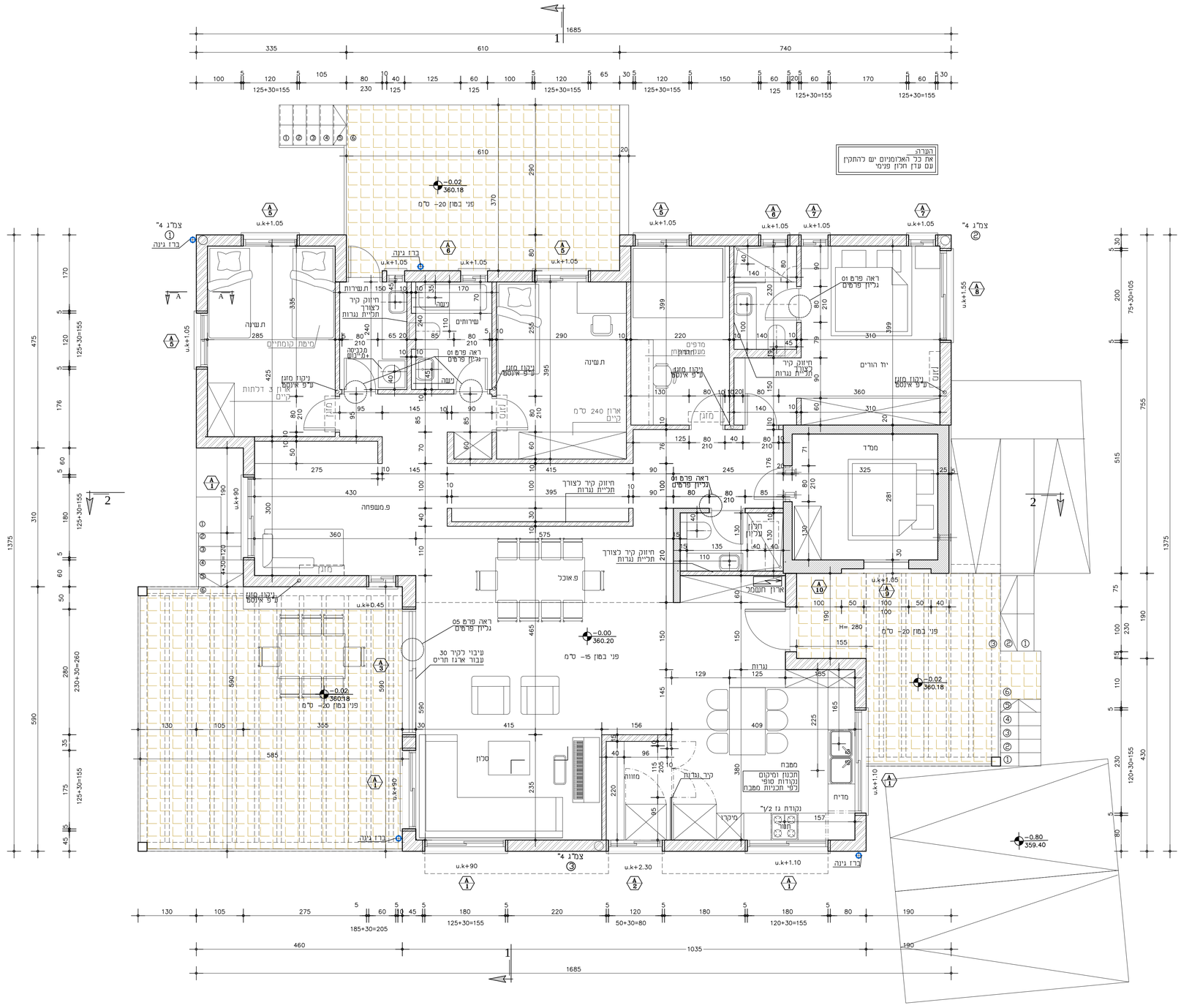

פרט פתח תריס טיפוסי

רוחב פתח הבינוי עבור התריס יבלוט
5 ס"מ בכל צד מעבר למידות החלון.

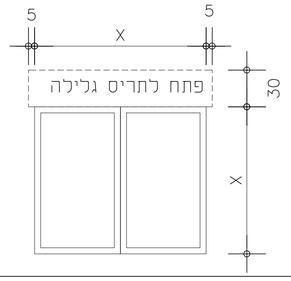

מס'	תאריך	שינוי

רשימת תוכניות

מס' גליון	תוכן הגליון
01	תוכנית ביניי קומת קרקע
02	תוכנית ביניי גגות
03	תוכנית פיתוח שפח ואינסטלציה
04	חזיתות
05	חזיתות
06	חתכים
07	תוכנית חשמל
08	תוכנית תאורה
09	תוכנית ריצוף
10	פריסות
11	
12	
13	

המזמין

בנקו וליאת ארן

מקום

חרוב

פרויקט

בית פרטי

תוכן הגליון

מס גליון	מהדורה
לעיון	
למכרז	
לביצוע	
תאריך 26/Jan/2015	קנ"מ

הסבצע אחראי לבדיקת התכניות והתאמתן במקום

עם כל אי התאמה ו/או סעות יש ליידע את המתכנן

לפני התחלת הביצוע באתר הבניה.

אין לקבוע מידות ע"י מדידה בשרטוט

אין לעשות כל שימוש בתכנית זו, ללא אישור בכתב מהאדריכל

יש לבצע עבודות במסגרת היתרים קיימים בלבד